AQUAFILL HS

CE

RISCALDAMENTO
HEATING SYSTEMS

Modello/*Model:*	HS050271CS000000

Caratteristiche tecniche - *technical features*

Volume *Volume*		**50 L**
raccordo *connnector*		**3/4" GAS (ISO 228)**
temperatura esercizio *working temperature*	**TS**	**-10 +99 °C**
pressione max. *Max pressure*	**PS**	**6 bar**
pressione prova *test pressure*	**PT**	**9 bar**
precarica *precharged pressure*		**1,5 bar**
Fluido *Fluid*		**Aria+acqua** **Air+water**
Modulo: *Module:*		**D1**
Categoria PED PED Category:		**II**

Imballo - *packaging*

	A	*B*	*H*
dimesioni (mm) *dimensions (mm)*	**642**	**391**	**386**
volume (m^3) *volume (m^3)*	**0,10**		
peso (kg) *weight (kg)*	**11,0**		
q.ta per cartone q.ty for box	**1**		
quantità per paletta *Q,y for std. pallet*	**25**		

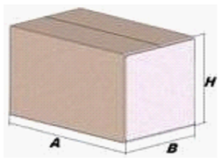

Parti di ricambio - *Spare parts*

	codice *item*	materiale *material*	potabilità *potable*	trattamento *treatment*	immagine *image*
Membrana Membrane	**MB050S4H000000 00**	**GOMMA EPDM NON POTABILE / *NOT POTABLE EPDM RUBBER***			
Controflangia Coverflange	**SPCFL191ZN200H 28**	**ACCIAIO AL CARBONIO / CARBON STEEL**		ZINCATURA / GALVANIZED	
Valvola precarica Precharge valve	**ACVALH21PR000 000**	**OTTONE / BRASS**			

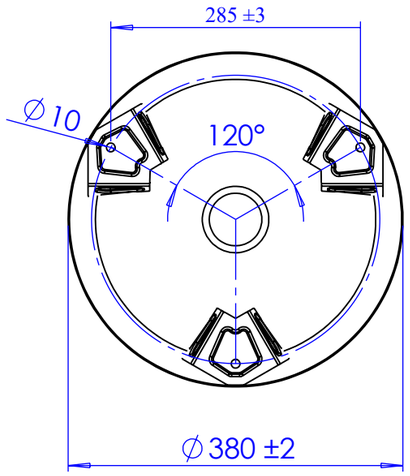

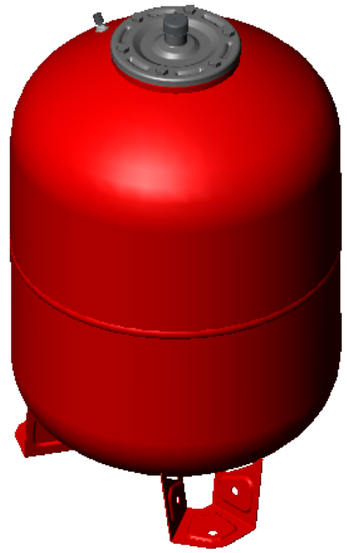

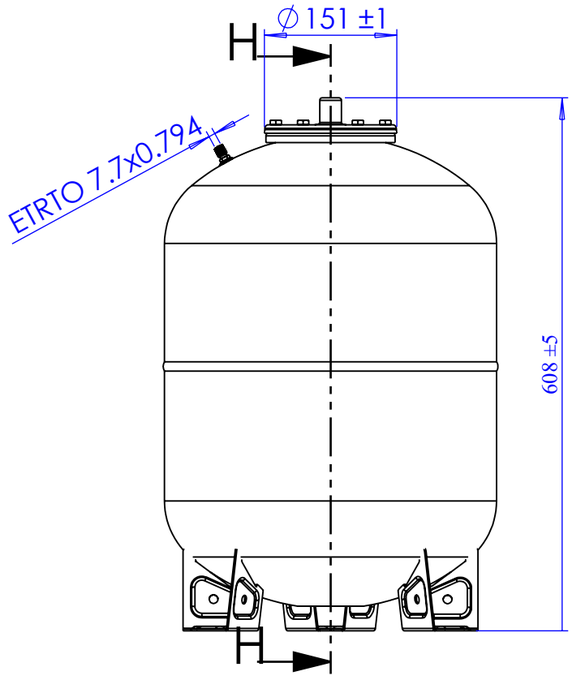

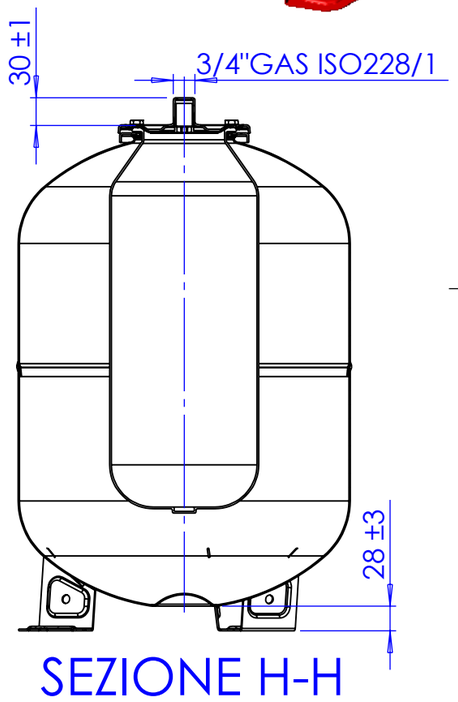

Quote senza indicazione di tolleranza: grado di precisione MEDIO, UNI EN 22768-1	LIPRO 028	TIPO PARTE	COLORE ROSSO / RED
SMUSSI NON QUOTATI	RUGOSITA'	QUANTITA' PER GRUPPO 0	FORMATO FOGLIO A3 / FINITURA SUPERFICIALE -
	SCALA 1:10	FOGLIO 1 / 1	

	NOME	DATA
Disegnato	F.Mazzucato	08/07/2009
Approvato	F.MAZZUCATO	16/05/2024

GRUPPO - MACCHINA

AQUAfill
Via del Santo, 209
35010 Limena (PD)
+39 049 8840293
www.aquafill.it
info@aquafill.it
Brand of Varem S.p.A.

DESCRIZIONE: EXPANSION TANK CE L. 50 - 3/4" - 6 BAR

COMMESSA	CODICE	REVISIONE
-	**HS050271CS000000**	01

Il presente disegno è di proprietà di AQUAFILL e non può essere riprodotto nè comunicato a terzi senza autorizzazione scritta.

X:\DB_ARCH\VARE\00095001-00095500\VARE00095251