	AQUAFILL HW

SOLLEVAMENTO ACQUA - ACQUA CALDA SANITARIA
WATER BOOSTER SYSTEMS - DOMESTIC HOT WATER

Modello/*Model:*	HW002823S4000000

Caratteristiche tecniche - *technical features*

Volume *Volume*		**2 L**
raccordo *connnector*		**1/2" GAS (ISO 228/1)**
temperatura esercizio *working temperature*	**TS**	**-10 +99 °C**
pressione max. *Max pressure*	**PS**	**10 bar**
pressione prova *test pressure*	**PT**	**15 bar**
precarica *precharged pressure*		**3,5 bar (range 0,5-3,5 bar)**
Fluido *Fluid*		**Aria+acqua** **Air+water**
Modulo: *Module:*		**/**
Categoria PED PED Category:		**/**

Imballo - *packaging*

	A	***B***	***H***
dimesioni (mm) *dimensions (mm)*	**398**	**268**	**143**
volume (m^3) *volume (m^3)*	**0,004**		
peso (kg) *weight (kg)*	**1,0**		
q.ta per cartone q.ty for box	**6**		
quantità per paletta *Q,y for std. pallet*	**576**		

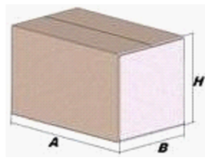

Materiali - *Materials*

Materiale membrana *Membrane rubber*	BUTILE / BUTYL
Materiale colntroflangia *Coverflange material*	ACCIAIO INOX AISI304 / *STAINLESS STEEL AISI304*

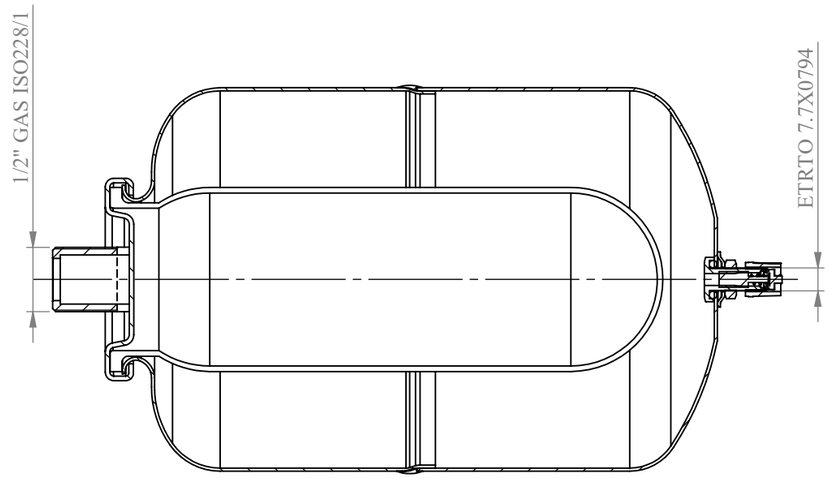

SEZIONE H-H

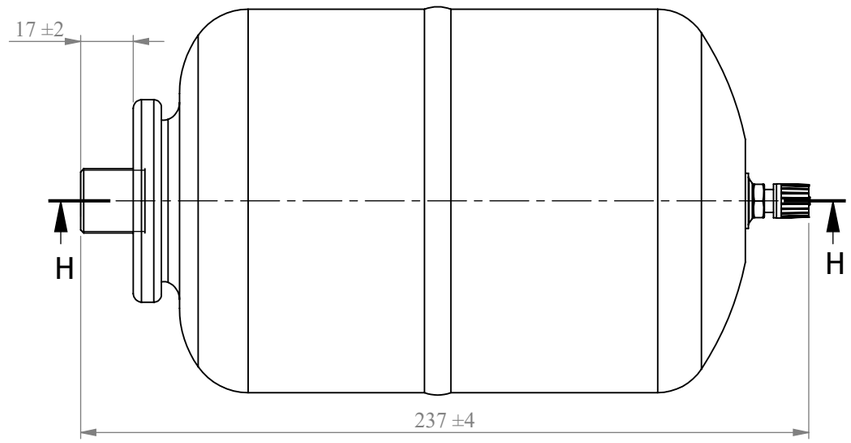

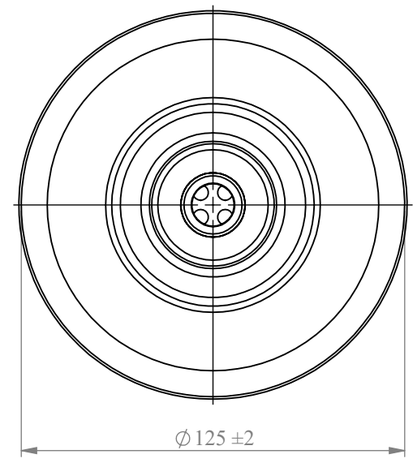

Quote senza indicazione di tolleranza:
grado di precisione MEDIO, UNI EN 22768-1

LIPRO	TIPO PARTE	COLORE
		BIANCO / WHITE

SMUSSI NON QUOTATI	RUGOSITA'	QUANTITA' PER GRUPPO	FORMATO FOGLIO	FINITURA SUPERFICIALE
			A3	

SCALA	FOGLIO
1:8	1 / 1

GRUPPO - MACCHINA

	NOME	DATA
Disegnato	M.MELIS	11/07/2022
Approvato	F.MAZZUCATO	11/07/2022

via del Santo, 209
35010 Limena (PD)
+39 0498840293
www.aquafill.it
info@aquafill.it

Brand of Varem S.p.A.

DESCRIZIONE

EXPANSION TANK ACS L. 2 - 1/2" - 10 BAR

COMMESSA	CODICE	REVISIONE
	HW002823S4000000	00

Il presente disegno è di proprietà della AQUAFILL e non può essere riprodotto ne comunicato a terzi senza ns autorizzazione scritta

X:\DB_ARCH\VARE\00084001-00084500\VARE00084479X:\DB_ARCH\VARE\00016001-00016500\