AQUAFILL HW

PER IMPIANTI DI ACQUA CALDA SANITARIA
FOR HOT SANITARY SYSTEMS

Modello/*Model:*	HW012223S4000000

Caratteristiche tecniche - *technical features*

Volume *Volume*		**12 L**
raccordo *connnector*		**3/4" GAS (ISO 228/1)**
temperatura esercizio *working temperature*	**TS**	**-10 +99 °C**
pressione max. *Max pressure*	**PS**	**8 bar**
pressione prova *test pressure*	**PT**	**12 bar**
precarica *precharged pressure*		**3,5 bar**
Fluido *Fluid*		**Aria+acqua** **Air+water**
Modulo: *Module:*		**A**
Categoria PED PED Category:		**I**

Imballo - *packaging*

	A	*B*	*H*
dimesioni (mm) *dimensions (mm)*	**331**	**281**	**281**
volume (m^3) *volume (m^3)*	**0,03**		
peso (kg) *weight (kg)*	**3,2**		
q.ta per cartone q.ty for box	**1**		
quantità per paletta *Q,y for std. pallet*	**84**		

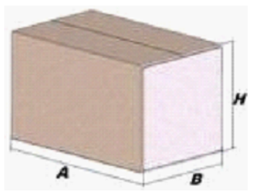

Materiali - *materials*

materiale membrana *membrane rubber*	BUTILE / BUTYL
materiale controflangia *Coverfalnge material*	ACCIAIO AISI304 / STAINLESS STEEL AISI304

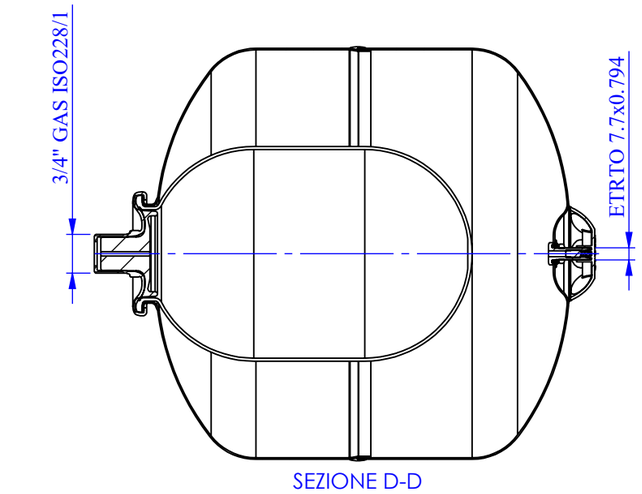

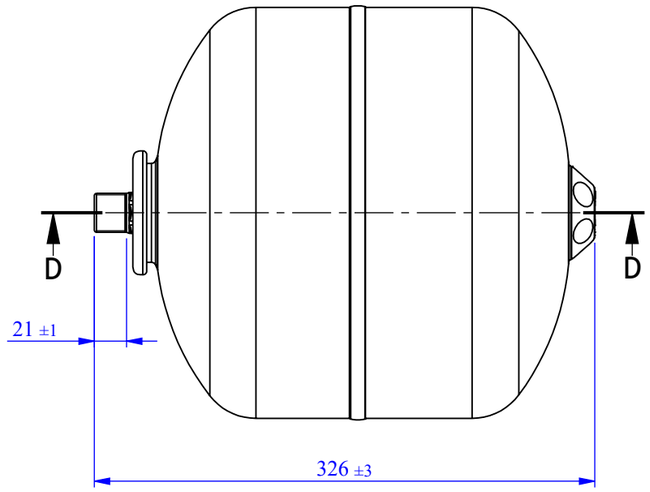

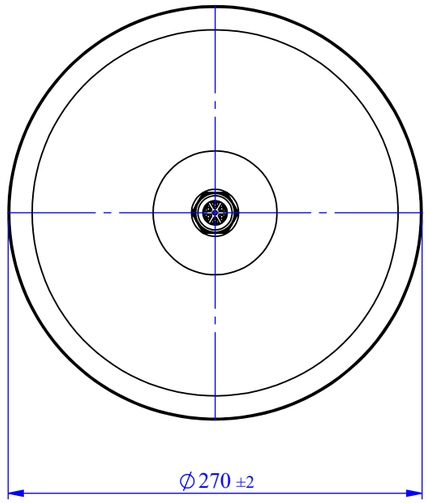

Quote senza indicazione di tolleranza:
grado di precisione MEDIO, UNI EN 22768-1

LIPRO 013	TIPO PARTE 1	COLORE BIANCO / WHITE	
SMUSSI NON QUOTATI	RUGOSITÀ	QUANTITÀ PER GRUPPO 0	FORMATO FOGLIO A3
FINITURA SUPERFICIALE -			
SCALA 1:8	FOGLIO 1/1		

	NOME	DATA
Disegnato	F.Mazzucato	04/05/2009
Approvato	F.MAZZUCATO	25/10/2022

GRUPPO - MACCHINA

AQUAFILL
Via del Santo, 209
35010 Limena (PD)
+39 049 8840293
www.aquafill.it
info@aquafill.it
Brand of Varem S.p.A.

DESCRIZIONE
EXPANSION TANK ACS CE L. 12 - 3/4" - 8 BAR

COMMESSA	CODICE	REVISIONE
-	**HW012223S4000000**	01

Il presente disegno è di proprietà di AQUAFILL e non può essere riprodotto nè comunicato a terzi senza autorizzazione scritta.

X:\DB_ARCH\VARE\00094001-00094500\VARE00094494