Q-termo INOXX - B
Q-termo INOXX - W



Elektrický nerezový ohrievač vody s flexibilnou stojánkovou batériou
- výkon 3,3 kW

Q-termo INOXX Ohrievač vody je určený na inštaláciu na drez alebo dosku a použitie v domácich podmienkach, v domácnostiach, pripája sa na spoločnú vodovodnú sieť na studenú vodu a zabezpečuje ohriatu vodu na umývanie len pre miesto (umývadlo/doska), kde je nainštalovaný.

- Vysokokvalitné telo z nehrdzavejúcej ocele
- Vysoká účinnosť zariadenia je daná aj tým, že voda sa ohrieva v momente jej prietoku cez nádobu na vodu.
- Navrhnuté pre vertikálnu inštaláciu na stôl
- Regulácia teploty a displej
- Dva rôzne typy otočných výtokov o 360°:
  B - výtok flexibilný čierny
  W - výtok flexibilný biely
- Plne vybavené pre rýchlu a jednoduchú inštaláciu
- Prívod vody: pripojenie 1/2“
- **Súčasťou je prívodný el. kábel s vidlicou 230V**

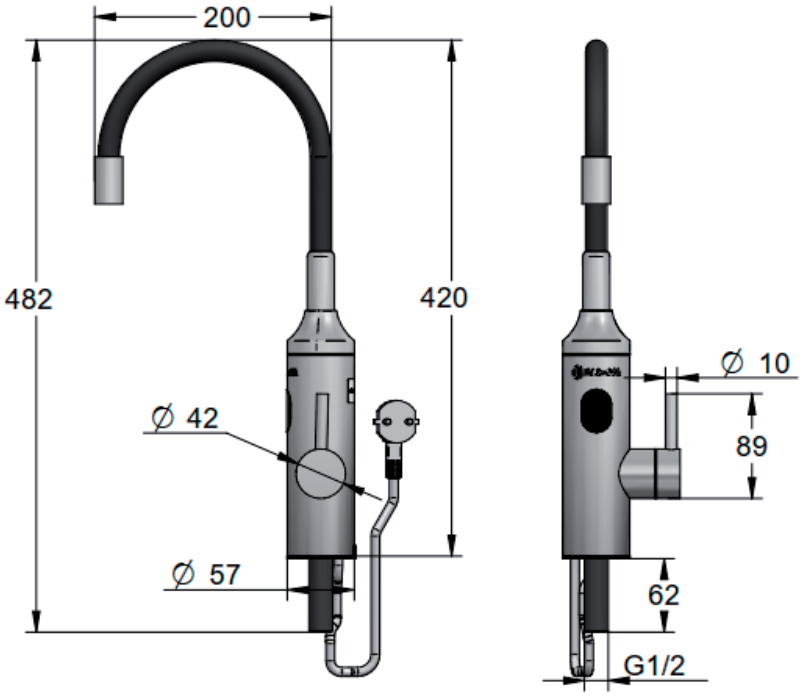

Model	MJ	Q-termo INOXX - B	Q-termo INOXX - W
Objednávkový kód		100520	100519
Menovitý výkon	W	3300	3300
Menovitý napätie	V	230 ~	230 ~
Účel		umývadlo	umývadlo
Tlak	MPa	0	0
Tlak vody vo vodovodnej sieti	MPa	0,1 - 0,6	0,1 - 0,6
IP Krytie	MPa	IP 24	IP 24
Celkové rozmery	mm	420 x 200 x57/100	420 x 200 x57/100
Hmotnosť	Kg	1	1