Qtermo T1,5 / T2 / T3 kW - 230 V
Qtermo T3 / T4,5 / T6 / T9 / T12 - 400 V

Vlastnosti:

- Univerzálny závit 6/4 – najbežnejší štandard závitu („1 1/2“)
- Chladná časť špirály – v nátrubku
- Rôzne výkony podľa potreby – od 1,5kW, 2 kW a 3,0 kW/230V a 3,0 kW, 4,5 kW, 6 kW a 12,0 kW/400V
- Ideálne ako hlavný ale aj doplnkový zdroj tepla – využitie v prechodnom období, pri solárnych paneloch, tepelných čerpadlách, ohrev TUV alebo ako záložné kúrenie
- Jednoduchá montáž
- Úsporný a efektívny ohrev – takmer 100 % účinnosť
- Súčasťou vykurovacej tyče je termostat s tepelnou ochranou – bezpečná prevádzka a dlhá životnosť

obr. 1

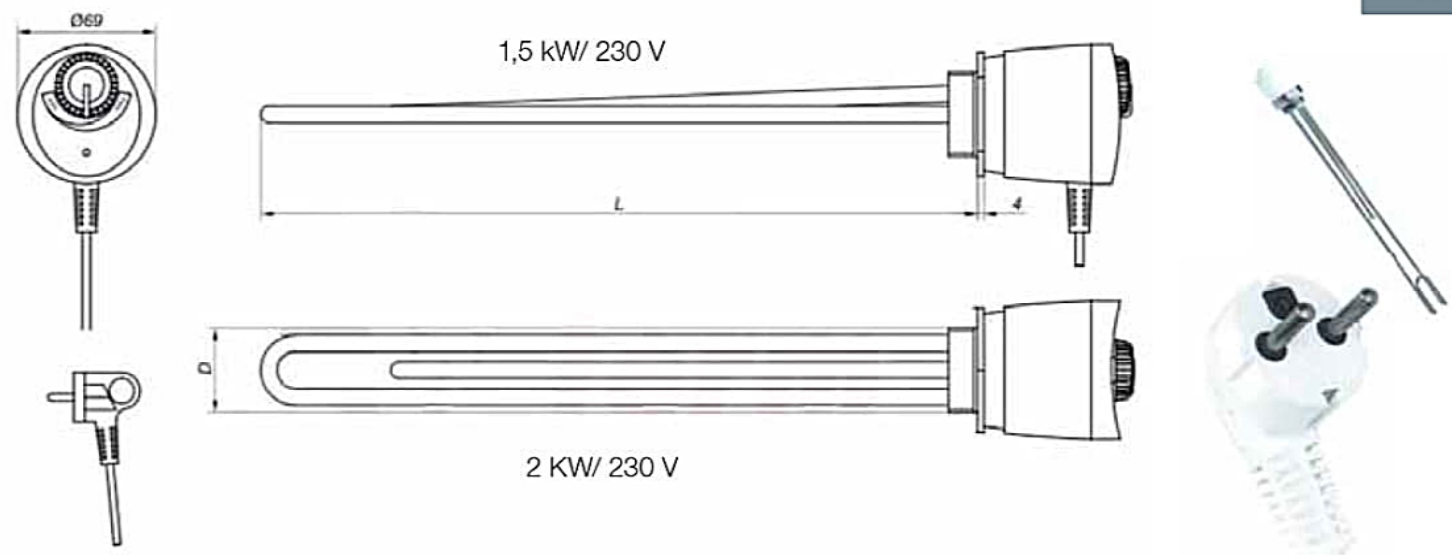

obr. 2

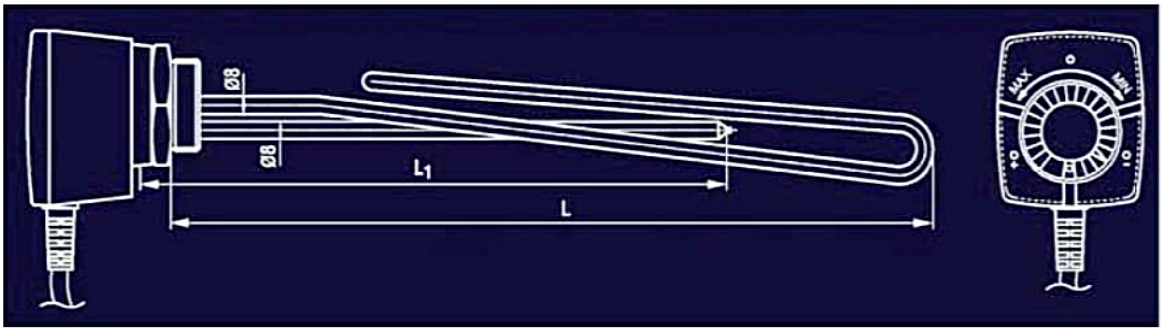

3 kW/ 230 V



obr. 3

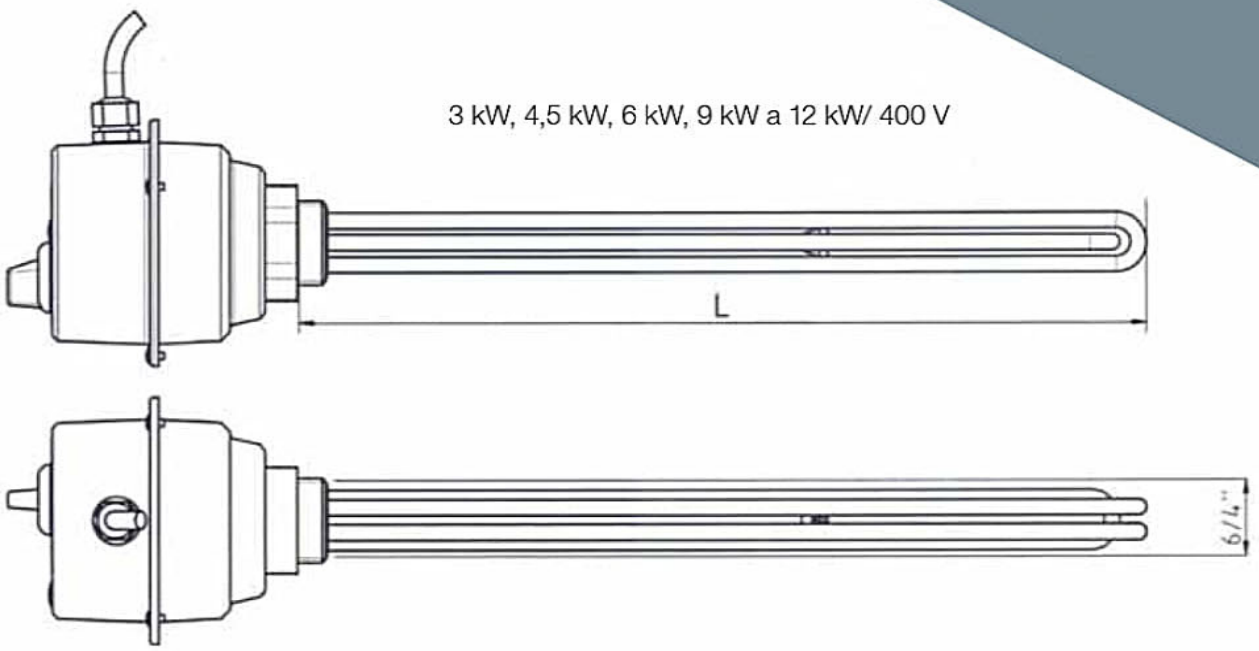

9 kW/400V





12 kW/ 400V



Obrázok	Typové označenie	Objednávkový kód	Výkon	L	D	Typ vykur. špirály
1	Vykurovacie teleso T 1,5 kW/ 230V	110160	1 500 W	335 mm	6/4"	
1	Vykurovacie teleso T 2,0 kW/ 230V	110161	2 000 W	385 mm	6/4"	
2	Vykurovacie teleso T 3,0 kW/ 230V	110162	3 000 W	352 mm	6/4"	
3	Vykurovacie teleso T 3,0 kW/ 400V	110185	3 000 W	300 mm	6/4"	3 x 1,0 kW
3	Vykurovacie teleso T 4,5 kW/ 400V	110163	4 500 W	375 mm	6/4"	3 x 1,5 kW
3	Vykurovacie teleso T 6,0 kW/ 400V	110164	6 000 W	450 mm	6/4"	3 x 2,0 kW
3	Vykurovacie teleso T 9,0 kW/ 400V	110165	9 000 W	580 mm	6/4"	3 x 3,0 kW
3	Vykurovacie teleso T 12,0 kW/ 400V	110189	12 000 W	750 mm	6/4"	3 x 4,0 kW