S

# PRÍRUBOVÉ VYKUROVACIE TELESÁ

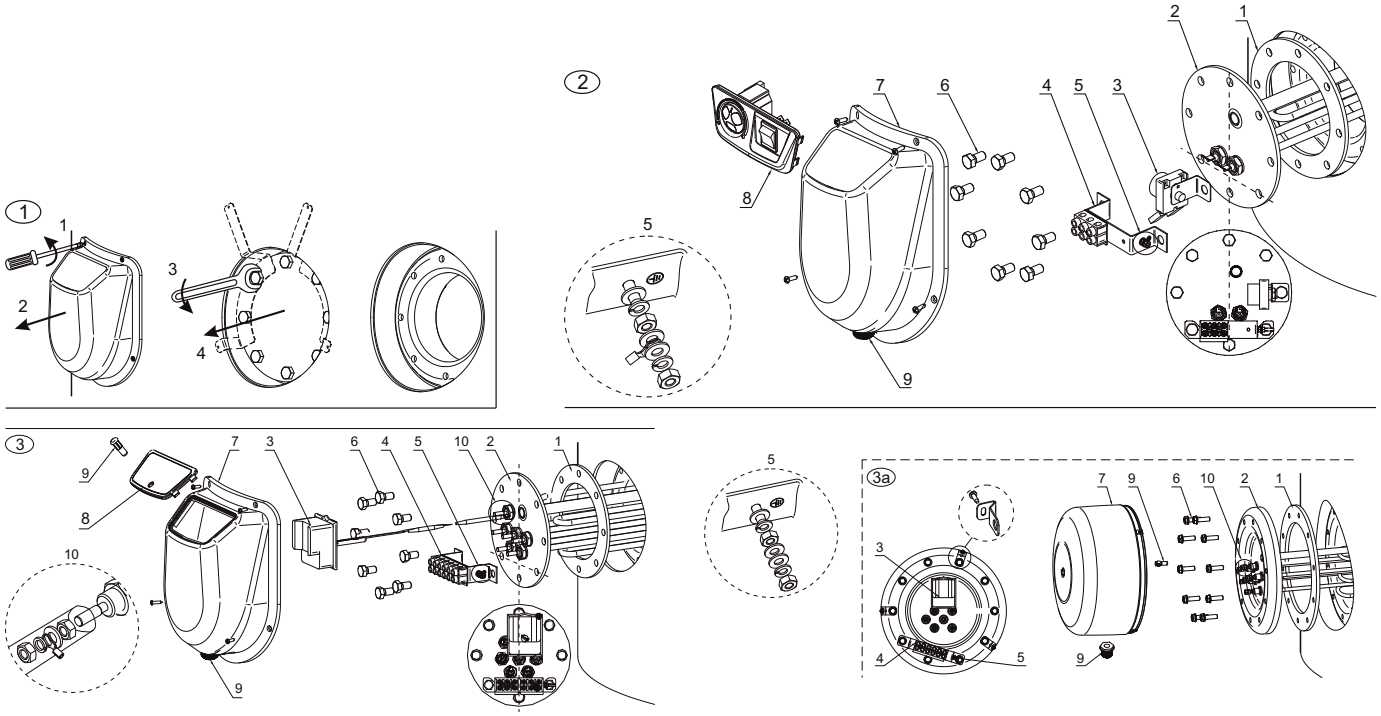


| Pozícia | Príslušenstvo | 3 kW | 6 kW | 9 kW | 12 kW |
|---|---|---|---|---|---|
| **1** | **Tesnenie** | 1 | 1 | 1 | 1 |
| **2** | **Zostava príruby** | 1 | 1 | 1 | 1 |
| | príruba | 1 | 1 | 1 | 1 |
| | elektrické vykurovacie teleso | 1 | 3 | 3 | 3 |
| **3** | **Tepelná poistka** | 1 | - | - | - |
| | kovová úchytka v tvare L | 1 | - | - | - |
| | termostat s tepelnou poistkou (rozsah teploty 0-75 °C) | - | 1 | 1 | 1 |
| **4** | **Zostava terminálu** | 1 | 1 | 1 | 1 |
| | svorkovnica | 1 | 1 | 1 | 1 |
| | kovová úchytka | 1 | 1 | 1 | 1 |
| | izolačná podložka s identifikačnými štítkami | 1 | 1 | 1 | 1 |
| | kabeláž | 3 | 5 | 5 | 5 |
| **5** | **Zostava uzemňovacej svorky** | 1 | 1 | 1 | 1 |
| | skrutka M4x22 (25) | 1 | 1 | 1 | 1 |
| | matica M4 | 2 | 2 | 2 | 2 |
| | podložka 4H | 2 | 2 | 2 | 2 |
| | podložka A M4 | 3 | 3 | 3 | 3 |
| **8** | **Zostava ovládacieho panelu** | 1 | - | - | - |
| | ovládací panel | 1 | - | - | - |
| | termostat (rozsah teploty 0-75 °C) | 1 | - | - | - |
| | osvetlený kolískový spínač | 1 | - | - | - |
| | drôty | 1 | - | - | - |
| **9** | **Vstup kabeláže (zásuvka)** | 1 | 1 | 1 | 1 |
| **10** | **Skrutka M6** | - | - | 12 | 12 |
| | Podložka 6H | - | - | 6 | 6 |
| | Podložka A M6 | - | - | 6 | 6 |
| | Izolačné púzdro zo sklolaminátu | - | - | 6 | 6 |
| - | Zubová zámka podložky M10 | 1 | 1 | 1 | 1 |

| Typové označenie | Objednávkový kód tovaru |
|---|---|
| Prírubové el. vykurovacie teleso k ENERGY pre 150 - 200l | 110170 |
| Prírubové el. vykurovacie teleso k ENERGY pre 300l, 500l komplet sada, 3 x 3 kW | 110172 |
| Prírubové el. vykurovacie teleso k ENERGY pre 750-1000l, komplet sada, 3 x 4 kW | 110173 |
| Prírubové el. vykurovacie teleso k ENERGY pre 1500-2000l, komplet sada, 3 x 4 kW | 110174 |
| Prírubové el.vykurovacie teleso k ENERGY pre 150-1000l, komplet sada, 3x2 kW | 110188 |