# Tepelné čerpadlo vzduch-voda

## HPM2



**HPM2.Z** – integrovaná sada skládající se z venkovní jednotky **HPMO2** a vnitřní jednotky **HPMI2** pro instalaci do nových a modernizovaných systémů.

KOSPEL SAFE

až 5 let* záruka

* využijte prodlouženou záruku až na 5 let – podrobné záruční podmínky naleznete na záručním listu

## Venkovní jednotka HPMO2 – invertorové monoblokové tepelné čerpadlo

Hlavní výhody a funkce:

- Energetická třída: A+++(35 °C)/A++ (55 °C).
- Systém vstřikování EVI zajišťuje vysoce účinný provoz a teplotu vody až 60 °C.
- Široký provozní rozsah při teplotě venkovního vzduchu od -25 °C do +43 °C.
- Tichý provoz zařízení – hladina akustického tlaku ve vzdálenosti 1 m: 52 až 56 dB(A) v závislosti na zvoleném výkonu zařízení.
- Povrchové chlazení místností nebo spolupráce s klimakonvektorem.
- Ochrana kondenzátu proti zamrznutí.
- Plynulá modulace výkonu zajišťuje optimální provoz v závislosti na potřebách vytápění:
  - HPMO2-8: od 2,3 do 8,2 kW (A7/W35)
  - HPMO2-12: od 3,8 do 12,5 kW (A7/W35)
  - HPMO2-16/23: od 7 do 23 kW (A7/W35)

HPMO2-8



HPMO2-12



HPMO2-16/23



## Vnitřní jednotka HPMI2 – topná jednotka s ekvitermní regulací, vybavená hydraulickou sadou a elektrickou topnou sestavou



- Rychlá montáž díky uzpůsobeným komponentům umístěným v kompaktním plášti.
- Vyspělé možnosti ovládání:
  - ekvitermní regulace ohřevu
  - denní a týdenní cyklus regulace teploty v místnosti a TUV
  - ovládání 2 topných okruhů + okruhu TUV
- Elektrická topná sestava s automatickou modulací výkonu:
  - **3/6 kW pro HPMO2-8 a HPMO2-12
  - ***3/6/9 kW pro HPMO2-16/23
- Hydraulická sada:
  - třícestný přepínací ventil pro ohřev vody ve spolupráci s výměníkem TUV,
  - bezpečnostní sada – membránová nádoba o objemu 12 l, pojistný ventil, elektronický manometr, automatický odvzdušňovací ventil.
- Dálkové ovládání přes internet pomocí modulu C.MI2 (dodatečné příslušenství).

hydraulická sada

6kW**/9kW*** elektrická topná sestava

vhodné pro fotovoltaiku

### Technické údaje

| Kód výrobku | Prvky sady | Maximální topný výkon (kW) | Maximální COP | Třída sezónní energetické účinnosti | Max hladina akustického tlaku / výkonu dB(A) | Maximální teplota topného média | Napájení | Jmenovitý proud proudového chrániče | Min. průřez napájecího kabelu |
|---|---|---|---|---|---|---|---|---|---|
| HPM2.Z-8 | HPMO2-8 a HPMI2-8 | 8,2 (A+7/W35)<br>7,1 (A+2/W35)<br>5,8 (A-7/W35) | 4,6 (A+7/W35)<br>4,01 (A+2/W35)<br>3,49 (A-7/W35) | A+++ (W35)<br>A++ (W55) | 52 ve vzdálenosti 1 m / 60 | 65 °C | 400V 3N~ / 230 V~ | 3x16A / 40A | 5x2,5mm² / 3x6mm² |
| HPM2.Z-12 | HPMO2-12 a HPMI2-12 | 12,5 (A+7/W35)<br>11,3 (A+2/W35)<br>9,2 (A-7/W35) | 4,75 (A+7/W35)<br>3,94 (A+2/W35)<br>3,37 (A-7/W35) | | 55 ve vzdálenosti 1 m / 63 | | 400V 3N~ / 230 V~ | 3x25A / 50A | 5x2,5mm² / 3x6mm² |
| HPM2.Z-16/23 | HPMO2-16/23 a HPMI2-16 | 23,0 (A+7/W35)<br>20,5 (A+2/W35)<br>17,1 (A-7/W35) | 4,76 (A+7/W35)<br>4,02 (A+2/W35)<br>3,47 (A-7/W35) | | 56 ve vzdálenosti 1 m / 64 | | 400 V 3N~ | 3x32A | 5x2,5mm² |

## Balíčky s tepelným čerpadlem HPM2

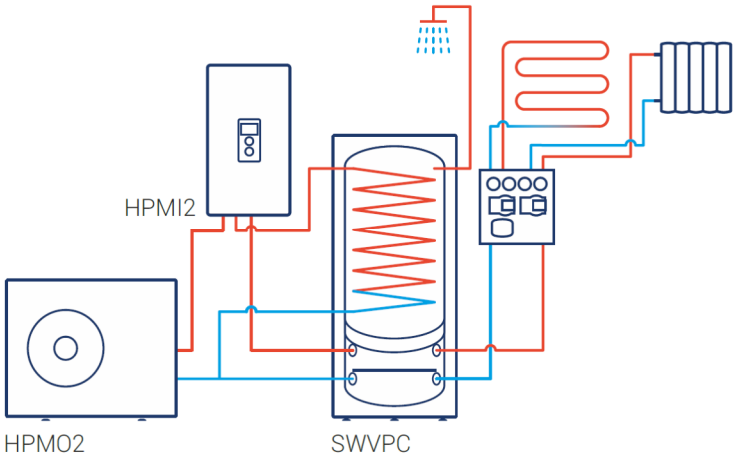


**balíček HPM2.V** – ilustrační schéma

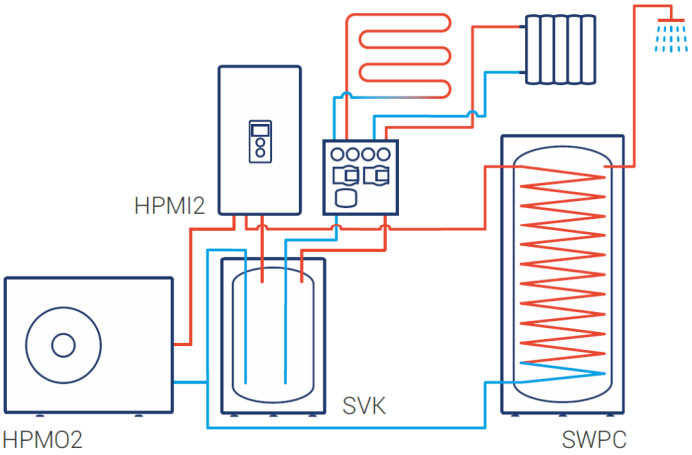


**balíček HPM2.P** – ilustrační schéma

## Balíčky s tepelným čerpadlem HPM2

| | Kód výrobku | Popis | Prvky balíčku |
|---|---|---|---|
|  | HPM2.V-8 | Balíček obsahující tepelné čerpadlo typu monobloku HPM2.Z-08 a zásobník ÚT/TUV SWVPC-250/60 (teplá voda pro 4 osoby) | HPMO2-8<br>HPMI2-8<br>SWVPC-250/60 |
|  | HPM2.P-8 | Balíček obsahující tepelné čerpadlo typu monobloku HPM2.Z-8 a výměník TUV SWPC-300 (teplá voda pro 6 osob) a akumulační nádrž SVK-100 | HPMO2-8<br>HPMI2-8<br>SVK-100<br>SWPC-300 |
|  | HPM2.V-12 | Balíček obsahující tepelné čerpadlo typu monobloku HPM2.Z-12 a zásobník ÚT/TUV SWVPC-250/60 (teplá voda pro 4 osoby) | HPMO2-12<br>HPMI2-12<br>SWVPC-250/60 |
|  | HPM2.P-12 | Balíček obsahující tepelné čerpadlo typu monobloku HPM2.Z-12 a výměník TUV SWPC-300 (teplá voda pro 6 osob) a akumulační nádrž SVK-100 | HPMO2-12<br>HPMI2-12<br>SVK-100<br>SWPC-300 |
|  | HPM2.P-16/23 | Balíček obsahující tepelné čerpadlo typu monoblok HPM2.Z-16/23, a výměník TUV SWPC-300 (teplá voda pro 6 osob) a akumulační nádrž SVK-100 | HPMO2-16/23<br>HPMI2-16<br>SVK-100<br>SWPC-300 |

## Doplňkové příslušenství tepelného čerpadla

| Kód výrobku | Fotografie | Popis |
|---|---|---|
| C.MI2 |  | Internetový modul C.MI2 umožňuje dálkové ovládání tepelného čerpadla přes internet prostřednictvím počítače, tabletu nebo chytrého telefonu. Ovládání probíhá prostřednictvím webového prohlížeče, který zajišťuje snadné a intuitivní ovládání a využití všech pokročilých funkcí řídicí jednotky zařízení |
| HP.FF |  | vibroizolační stojan (základna) pod tepelné čerpadlo 600x190x200 (2 ks v sadě) |
| WE-019/01 |  | teplotní čidlo pro zásobník / akumulační nádrž |
| WE-019/05 |  | teplotní čidlo pro topné okruhy |
| HP.HS.24 |  | 24V čidlo vlhkosti zabraňující hromadění vlhkosti |

# **SWVPC** – kombinovaná nádrž „all-in-one“



5let * záruka

B

Kombinovaná nádrž kombinuje výměník TUV a akumulační nádrž ÚT podporující vytápění a chlazení místností. Nádrž má dvojitý trubkový výměník „Double Coil“ s teplosměnnou plochou 2,7 m².

## Doplňkové vybavení

Možnost použití elektrického topného tělesa v části TUV a ÚT:
GRW-1,4kW/230V; GRW-2,0kW/230V;
GRW-3,0kW/230V; GRW-4,5kW/400V

## Nejdůležitější výhody

**Dvojitý trubkový výměník „Double Coil“**

- Speciální konstrukce – dva trubkové výměníky propojené kolektorem – zajišťuje velký průtok a teplosměnnou plochu pro zajištění nejvyšší účinnosti čerpadla.

**Přepážka v akumulační nádrži**

- Přepážka v akumulační nádrži ÚT zabraňuje mísení horké vody napájející instalaci ÚT se studenou vodou vracející se do akumulační nádrže.

**Výkon a kompaktnost v jednom**

- Díky kompaktní konstrukci lze zařízení snadno instalovat v malých nebo nevhodně umístěných místnostech a kapacita zařízení poskytuje komfort teplé vody až pro čtyřčlennou rodinu.

**Zpevněný plášť**

- Plášť z hmoty ABS je odolný a chrání nádrž před mechanickým poškozením, materiál nestárne ani po mnoha letech používání.

## Rozměry

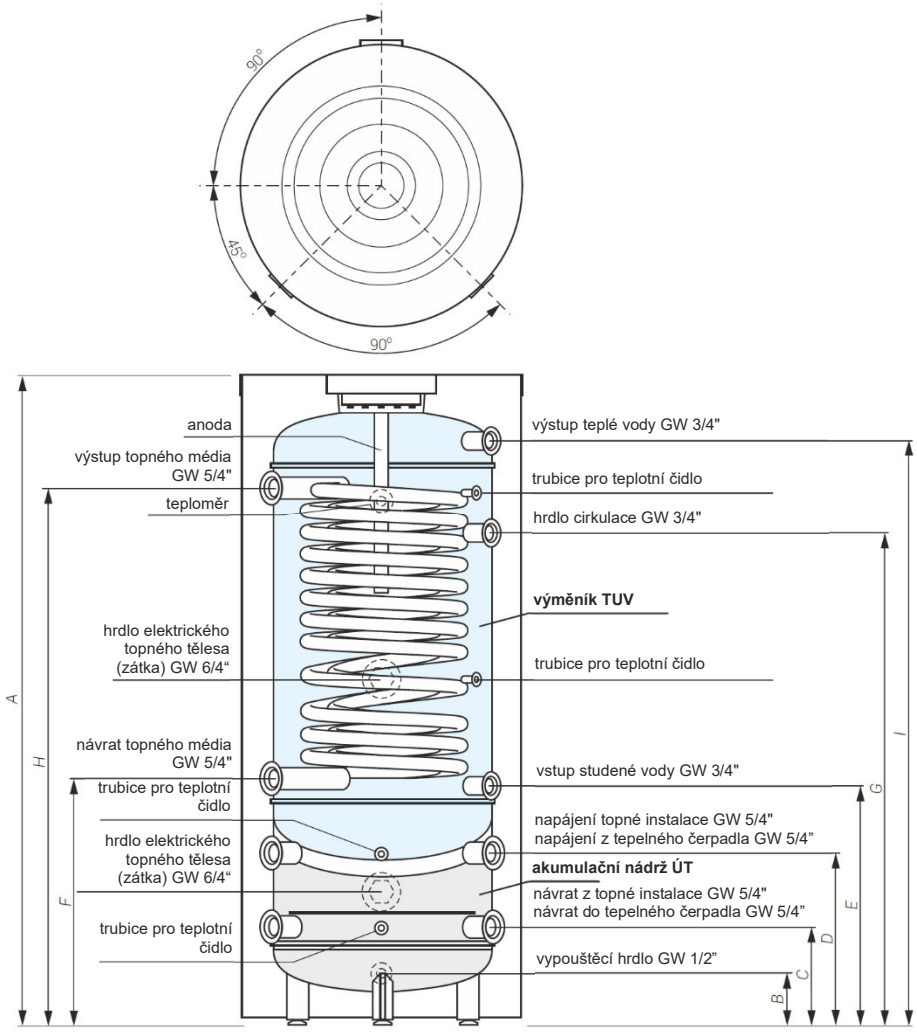


| | Průměr (mm) | A (mm) | B (mm) | C (mm) | D (mm) | E (mm) | F (mm) | G (mm) | H (mm) | I (mm) |
|---|---|---|---|---|---|---|---|---|---|---|
| SWVPC-250/60 | 695 | 1610 | 127 | 234 | 384 | 544 | 563 | 1154 | 1289 | 1454 |

## Technické údaje

| Kód výrobku | Objem TUV / ÚT (l) | Teplosměnná plocha (m²) | Jmenovitý tlak (nádrž TUV / akumulační nádrž ÚT) (MPa) | Výkon výměníku ** (kW) | Tloušťka / materiál izolace *** (mm) | Tepelné ztráty **** (W) | Model anody |
|---|---|---|---|---|---|---|---|
| SWVPC-250/60 | 235/60 | 2,7 | 0,6 / 0,3 | 75 / 23 | 67/PUR/NR | 56 | AMW.M8.500 |

* Podrobné záruční podmínky jsou popsány v záručním listu.

** Při parametrech 80/10/45°C / 55/10/45°C (teplota topné vody / teplota napájecí vody / teplota užitkové vody), průtok topné vody přes trubkový výměník 2,5 m³/h.

*** Izolace: R – demontovatelná, NR – nedemontovatelná

**** V souladu s nařízením Komise (EU) 812/2013, 814/2013.

## SWPC – výměník s největší teplosměnnou plochou



### Nejdůležitější výhody

- Objem 300 l optimální pro 5-6člennou rodinu.
- Speciální konstrukce se dvěma trubkovými výměníky spojenými kolektorem zajišťuje vysoký průtok a teplosměnnou plochu 4,22 m$^2$. Tím je zaručena nejvyšší účinnost čerpadla.
- Možnost připojení 1 nebo 2 dodatečných elektrických topných těles.

### Doplňkové vybavení

Možnost použití elektrického topného tělesa:
GRW-1,4kW/230V; GRW-2,0kW/230V;
GRW-3,0kW/230V; GRW-4,5kW/400V;
GRW-6,0kW/400V

Příruba.GRW – záslepka pro přírubu s hrdlem na topné těleso, max. výkon topného tělesa 4,5 kW.

### Rozměry

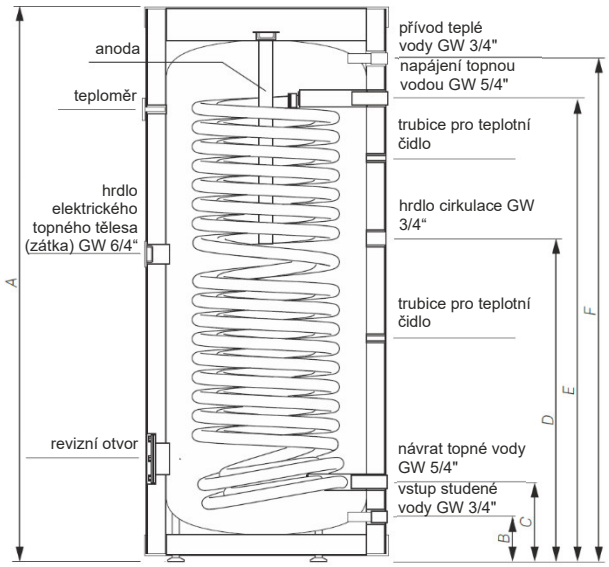


| | Průměr (mm) | A (mm) | B (mm) | C (mm) | D (mm) | E (mm) | F (mm) |
|---|---|---|---|---|---|---|---|
| SWPC-300 | 695 | 1615 | 127 | 237 | 953 | 1354 | 1464 |

4,22m² trubkový výměník

6let * záruka

B

### Technické údaje

| Kód výrobku | Objem (l) | Povrch trubkového výměníku (m$^2$) | Jmenovitý tlak (nádrž/trubkový výměník) (MPa) | Výkon trubkového výměníku ** (kW) | Tloušťka / materiál izolace ***(mm) | Tepelné ztráty **** (W) | Model anody |
|---|---|---|---|---|---|---|---|
| SWPC-300 | 305 | 4,22 | 0,6 / 1,0 | 120 / 36 | 67/PUR/NR | 61 | AMW.M8.590 |

## SVK – akumulační nádrž



### Nejdůležitější výhody

- Objem 104 l.
- Energetická třída A – velmi dobrá tepelná izolace (65 mm PUR pěna).
- Akumuluje teplo v režimu ohřevu a chlad v režimu chlazení.
- Prodlužuje spolehlivý provoz kompresoru snížením počtu spuštění kompresoru v přechodném období: jaro-podzim.
- Podporuje funkci „odmrazování“ kompresoru bez odběru energie z topných okruhů.
- Zajišťuje optimální provoz systému díky hydraulickému oddělení okruhu čerpadla od topných okruhů.

### Doplňkové vybavení

Možnost použití elektrického topného tělesa:
GRW-1,4kW/230V; GRW-2,0kW/230V;
GRW-3,0kW/230V lub GRW-4,5kW/400V.

### Rozměry

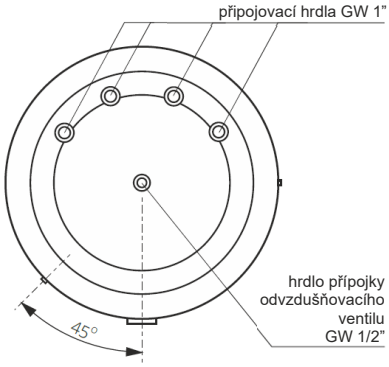


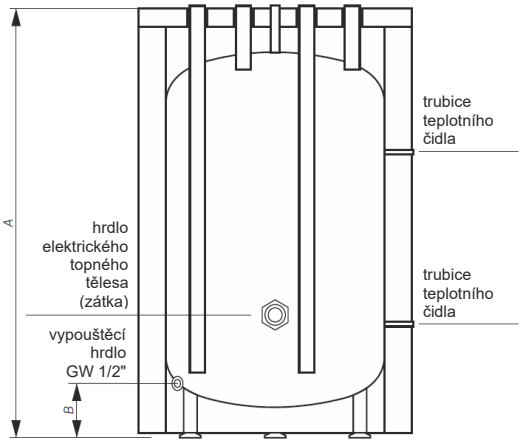


| | Průměr (mm) | A (mm) | B (mm) |
|---|---|---|---|
| SVK-100 | 595 | 906 | 127 |

5let * záruka

A

### Technické údaje

| Kód výrobku | Objem (l) | Jmenovitý tlak (MPa) | Tloušťka / materiál / typ izolace *** (mm) | Tepelné ztráty **** (W) |
|---|---|---|---|---|
| SVK-100 | 104 | 0,6 MPa | 65/PUR/NR | 27 |

* Podrobné záruční podmínky jsou popsány v záručním listu.

** Při parametrech 80/10/45°C / 55/10/45°C (teplota topné vody / teplota napájecí vody / teplota užitkové vody), průtok topné vody přes trubkový výměník 2,5 m$^3$/h.

*** Izolace: R – demontovatelná, NR – nedemontovatelná

**** V souladu s nařízením Komise (EU) 812/2013, 814/2013.

KOSPEL Sp. z o.o.
ul. Olchowa 1, 75-136 Koszalin
infolinka: 801 011 225 e-mail: info@kospel.pl www.kospel.pl