ELEKTRICKÝ KONVEKTOR

- T17 PRO 500
- T17 PRO 1000
- T17 PRO 1500
- T17 PRO 2000



- **Návod na inštaláciu**
- **Návod na obsluhu**

Q-termo s.r.o.
Hlavná 487, 018 64 Košeca.

www.qtermo.cz

Q-termo s.r.o.

Hlavná 487
018 64 Košeca
tel. + 421 42 222 5678

www.qtermo.cz

Výrobky označené týmto symbolom nelikvidujte s domácim (zmesovým komunálnym) odpadom. Produkty vyžadujú separovaný zber a recykláciu. Zber a recyklácia odpadových elektrických zariadení musí byť v súlade s miestnymi právnymi predpismi (WEEE 2002/96/EC).

Vážený zákazník!

Blahoželáme vám k zakúpeniu elektrického konvektora. V našom podnikaní vynakladáme maximálne úsilie na to, aby naše produkty boli najvyššej kvality.

Sme radi, že si teraz môžete užívať komfort, ktorý zakúpený spotrebič určite poskytuje. T17 PRO je moderný elektrický konvektor určený na vykurovanie domácností, kancelárií, obchodov a iných vnútorných priestorov.

Obsah

Všeobecné	4
Technické špecifikácie	4-5
Bezpečnosť	5-7
Začíname	7-9
Prevádzkové režimy	9-10
Údržba	10
Preprava a skladovanie	10
Požiadavky na likvidáciu	10
Záručné podmienky	11

POZOR!
Pred inštaláciou a prevádzkou tohto spotrebiča si prečítajte tento návod na obsluhu. Neustále zlepšujeme kvalitu našich produktov, a preto sa dizajn produktov môže meniť, ale nemusí sa nevyhnutne prejaviť v tejto príručke. To nezhorší výkon produktu.

UPOZORNENIE!

OHRIEVAČ SA MÔŽE INŠTALOVAŤ LEN V MIESTNOSTIACH, KDE SA TEPLOTA VZDUCHU DRŽÍ V rozmedzí +0°C A +35°C.

1. VŠEOBECNÉ

Tento návod je určený pre elektrické konvektory THERMOVAL, model T17 PRO.

Sú to najnovšie vykurovacie zariadenia, ktoré využívajú horúci vzduch na vykurovanie priestorov v budovách a systémoch budov. Modely s krytím IP24 poskytujú ochranu proti vniknutiu kvapiek vody do krytu spotrebiča a sú určené na použitie vo všetkých typoch vnútorných obytných priestorov. Sú navrhnuté tak, aby sa dali použiť ako stojanové jednotky, podopierané nohami (súčasť produktu), ale ich dizajn uľahčuje aj montáž na stenu.

Ohrievače sú vybavené termostatom na nastavenie a udržiavanie požadovanej vnútornej teploty. Spotrebiče sú vybavené ochranou proti prehriatiu a vnútornou protimrazovou ochranou, ktorá funguje v rozmedzí +5 °C a +7 °C, aby sa zabránilo prílišnému prechladnutiu miestnosti pri zachovaní najnižšej spotreby elektrickej energie. Pri kúpe ohrievača je nevyhnutné overiť, či ohrievač funguje správne a či nemá mechanické poruchy.
Starostlivo skontrolujte, či bol záručný list správne vyplnený a či je na ňom pečiatka predajcu.
Doklad o kúpe, tento návod, záručný list a obal si uschovajte počas záručnej doby ohrievača.
Dokumenty priložené k ohrievaču pri predaji nie je možné v prípade straty reprodukovať.

UPOZORNENIE!

Nedodržanie vyššie uvedených odporúčaní môže v prípade mechanického zlyhania stratiť právo na bezplatný záručný servis.

2. TECHNICKÉ ŠPECIFIKÁCIE

Sieťové napätie	~ 230 V ± 5 %
Frekvencia	50 Hz
Dĺžka napájacieho kábla	1,8 m
Rozsah regulácie teploty	5 - 35 ºC
Krytie IP (ochrana proti vniknutiu)	IP24

MODEL KONVEKTORA	VYKUROVACÍ VÝKON	MAX.OBLASŤ VYKUROVAEJ MIESTNOSTI	SPOTREBA ENERGIE	MENOVITÝ PRÚD
T17 PRO 500	500 W	2-6 M²	0.5 KW	2,2 A
T17 PRO 1000	1000 W	6-10 M²	1.0 KW	4,3 A
T17 PRO 1500	1500 W	12-16 M²	1.5 KW	6,5 A
T17 PRO 2000	2000 W	15-20 M²	2.0 KW	8,7 A

Sada obsahuje:

- **1 ks. - elektrický ohrievač**
- **1 ks. - držiak na stenu**
- **2 ks. - podporné nohy**
- **4 ks. - montážne skrutky**
- **4 ks. - hmoždinky**
- **1 ks. – inštalácia a návod na obsluhu**
- **1 ks. - Záručný listT17 PRO**

500
T17 PRO 1000

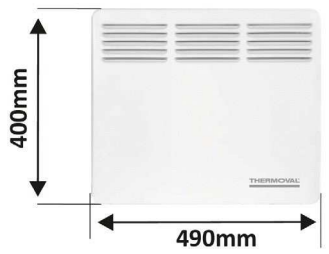

T17 PRO 1500
T17 PRO 2000

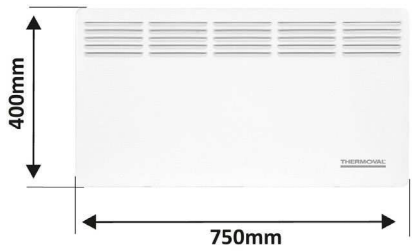

3. BEZPEČNOSŤ

Pred zapojením ohrievača do elektrickej zásuvky skontrolujte napájací kábel, či nie je poškodený. Ak zistíte akékoľvek poškodenie, okamžite kontaktujte pôvodného predajcu alebo oficiálne servisné miesto a požiadajte o výmenu za nový spotrebič. Nikdy sa nepokúšajte pripojiť spotrebič k elektrickej sieti, kým zistené poškodenie nebude opravené.

Základné požiadavky:

- Sieťové vedenie pre zásuvku, do ktorej bude ohrievač pripojený, musí byť zapojené správnym ochranným uzemňovacím vodičom.
- Pred údržbou ohrievača a pri mokrom čistení okolia ohrievača, ak stojí voľne na podlahe, vždy odpojte napájací kábel ohrievača. Odpojte ohrievač vytiahnutím zástrčky napájacieho kábla z elektrickej zásuvky.
- Ohrievače s krytím IP24 musia byť inštalované tak, aby neboli prístupné (v dosahu) nikomu, kto sa kúpe vo vani alebo sprche.
- Chráňte spotrebič pred vniknutím cudzích telies (napríklad drôtov, papiera atď.) do vnútra krytu.

Spotrebič používajte iba na určený účel (ohrievač nie je vhodný na vonkajšie použitie). Neprevádzkujte ohrievač s poškodeným napájacím káblom. Udržujte napájací kábel ohrievača mimo všetkých horúcich povrchov ohrievača. Keď je ohrievač zapnutý, nedotýkajte sa výstupnej mriežky ani povrchov okolo nej – hrozí nebezpečenstvo popálenia.



UPOZORNENIE!

Ak je napájací kábel poškodený, nechajte ho vymeniť u výrobcu, v oficiálnom servise alebo u odborníka s požadovanou kvalifikáciou.

Deti mladšie ako 3 roky sa môžu priblížiť k spotrebiču a zdržiavať sa v jeho blízkosti iba pod prísnym dohľadom dospelej osoby.
Ohrievač môžu obsluhovať deti vo veku najmenej 8 rokov a osoby s telesným a/alebo duševným postihnutím alebo osoby, ktoré nemajú s týmto spotrebičom žiadne skúsenosti alebo mu nerozumejú, ak sú pod dohľadom alebo sú poučené o bezpečnom používaní spotrebiča a potenciálne riziká s tým spojené. Tento spotrebič nie je hračka pre deti. Nikdy nedovoľte deťom čistiť alebo udržiavať spotrebič.

Nepracujte so zariadením v malých miestnostiach obývaných osobami, ktoré nie sú schopné opustiť miestnosť bez pomoci, pokiaľ nie sú pod neustálym dohľadom.

Niektoré časti spotrebiča sa môžu zohriať a spôsobiť popáleniny. Odporúča sa mimoriadna opatrnosť, keď sa v blízkosti spotrebiča zdržiavajú deti a osoby so zdravotným postihnutím. Spotrebič používajte na rovnom, rovnom a zdravom povrchu (aby sa nemohol prevrátiť) alebo ho pripevnite na stenu.



UPOZORNENIE!

Pre zníženie rizika požiaru udržujte všetky textílie, odevy, záclony a iné horľavé materiály aspoň 1 m od výstupu vzduchu z ohrievača.

UPOZORNENIE!

Ohrievač ničím nezakrývajte - hrozí nebezpečenstvo prehriatia.

NEROBTE:

■ čiastočne alebo úplne blokovať vetracie otvory v maskách chladiča.
■ nezapínajte ohrievač, ak spadol z výšky na podlahu.
■ neprevádzkujte ohrievač, ak má viditeľné známky poškodenia.
■ do blízkosti ohrievača umiestnite akékoľvek horľavé materiály alebo predmety.
■ neinštalujte ohrievač priamo pod elektrickú zásuvku.
■ nepoužívajte ohrievač priamo pri vani, sprche alebo bazéne.
■ nedotýkajte sa zástrčky napájacieho kábla alebo povrchu ohrievača počas prevádzky mokrými rukami.

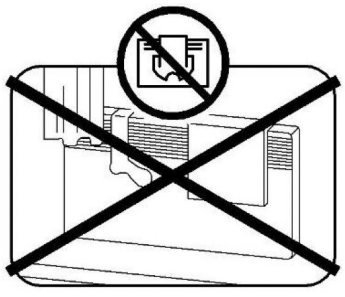

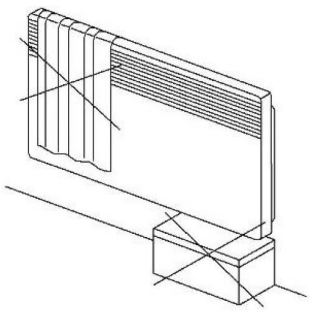

4. ZAČÍNAME

4.1. Vyberte ohrievač z obalu. Obal sa odporúča uschovať pre prípad neskoršieho odobratia ohrievača a pre dlhodobé skladovanie. Ak je ohrievač skladovaný alebo prepravovaný pri nízkych teplotách (s rizikom kondenzácie), je nevyhnutné ponechať ohrievač aspoň 2 hodiny v miestnosti, v ktorej sa bude prevádzkovať, pred pripojením ohrievača k elektrickej sieti.

4.2. Vyberte miesto pre prevádzku ohrievača. Nepoužívajte ohrievač na miestach s prievanom, pod vetracími otvormi alebo na priamom slnečnom svetle.

4.3. Uistite sa, že systém elektrického vedenia, vrátane ističov a ochranných zariadení, ku ktorým bude ohrievač pripojený, je dimenzovaný tak, aby odolal príkonu prúdu ohrievača. Ak máte pochybnosti, obráťte sa na svojho predajcu alebo na oficiálne servisné miesto.

4.4. Ak bude ohrievač namontovaný na stenu, označte si umiestnenie montážnych otvorov na stene (pozri obr. 1) a nainštalujte nástennú konzolu ohrievača pomocou priložených skrutiek a hmoždiniek; udržiavanie vzdialenosti plôch ohrievača od ostatných predmetov v miestnosti, ako je znázornené na obr. 2 a 3.

4.5. Ohrievače s krytím IP24 môžu byť inštalované vo vlhkých/mokrých miestnostiach (pozri obr. 4).

Neinštalujte toto zariadenie:

1. -v zóne 1 kúpeľne, bazéna atď.
2. -v zóne 2, ak niekto vo vani, sprche alebo bazéne dosiahne na ohrievač alebo jeho napájací kábel. Sieťový výstup pre ohrievač by mal byť inštalovaný aspoň 25 cm nad podlahou a mimo zóny 2.

rys.1

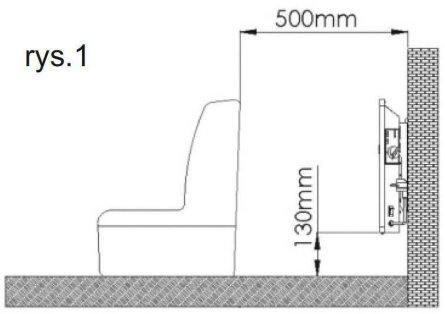

rys.2

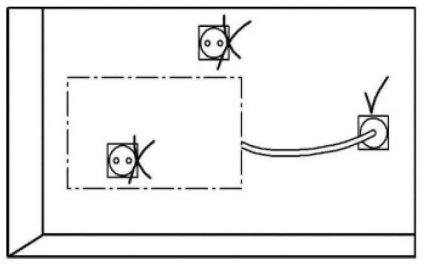

rys.3

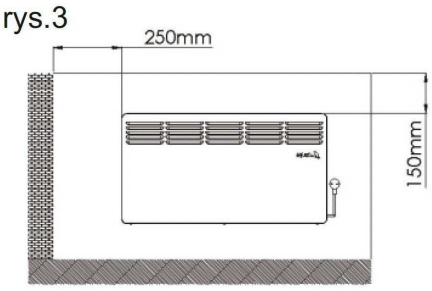

rys.4

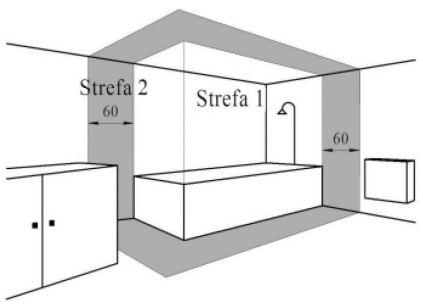

Montáž ohrievača na stenu:

1. -v zóne 1 kúpeľne, bazéna atď.
2. -v zóne 2, ak niekto vo vani, sprche alebo bazéne dosiahne na ohrievač alebo jeho napájací kábel. Sieťový výstup pre ohrievač by mal byť inštalovaný aspoň 25 cm nad podlahou a mimo zóny 2.

4.6. Pri inštalácii podporných nožičiek pre voľne stojacu prevádzku ich nezaisťujte nadmernou silou, inak sa zaisťovacie jazýčky odlomia. Zasuňte nádoby do otvorov ohrievača a zaistite nožičky skrutkami.

Umiestnite ohrievač kolmo na podporné nožičky. Vzdialenosť od zadnej steny k ohrievaču a blízkym predmetom (nábytok, závesy atď.) musí byť minimálne 25 cm.

4.7. Zapnite hlavný vypínač a potom otočte ovládací gombík termostatu z polohy 0 (OFF).

Diely radiátorov a montážny materiál:

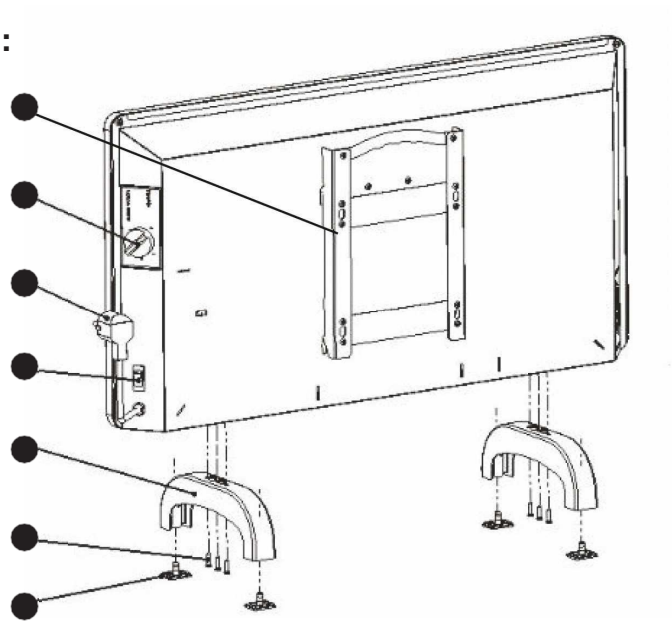

Nastavenie 0 - Vyhrievanie vypnuté

Nastavenie MIN - cca. 5 až 7 °C MAX

Nastavenie - cca. 35 °C

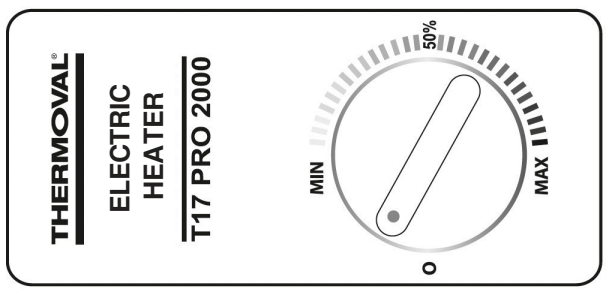

5. PREVÁDZKOVÉ REŽIMY

Pozor! Nezapínajte a neprevádzkujte ohrievač, ak nestojí na podlahe (pomocou podporných nožičiek alebo koliesok) alebo nie je namontovaný na stene.

5.1. Pripojenie ohrievača k elektrickej sieti

Napájací kábel vždy zapojte do elektrickej zásuvky s ochranným vodičom PE (ochranné uzemnenie). Otočte ovládací gombík termostatu smerom k nastaveniu MAX. Keď je miestnosť dostatočne teplá podľa vašich preferencií, pomaly otočte ovládací gombík termostatu späť, kým sa ovládanie termostatu nevypne zreteľným mechanickým „cvaknutím“. Ohrievač bude automaticky udržiavať teplotu nastavenú pomocou termostatu. Ak chcete znížiť teplotu v miestnosti, otočte ovládací gombík termostatu smerom k nastaveniu MIN.

5.2. Obsluha protimrazovej ochrany
Otočte ovládací gombík termostatu do polohy MIN a zapnite ohrievač.

5.3. Odpojenie ohrievača od elektrickej siete
Vypnite hlavný vypínač nastavením do polohy 0 a vytiahnite napájací kábel zo zásuvky.

Ohrievač sa odporúča inštalovať v dobre izolovanej miestnosti. Ak chcete znížiť náklady na elektrinu:

- Skontrolujte miestnosť, kým sa nedosiahne požadovaná teplota.
- Pred vetraním miestnosti vypnite ohrievač.
- Ak miestnosť nebude obývaná dlhšie ako 2 hodiny, nemeňte nastavenie termostatu; v opačnom prípade (ak miestnosť nebude obsadená 2 až 24 hodín), otočte ovládací gombík termostatu do polohy MIN.
- Ak je v miestnosti nainštalovaných viac ako jeden ohrievač, zosynchronizujte ich prevádzku s rovnakým nastavením každého ovládacieho gombíka termostatu.

6. ÚDRŽBA
Vyčistite mriežku ohrievača od prachu aspoň raz za mesiac pomocou kefy a vysávača; kryt utrite vlhkou handričkou. Nepoužívajte drsné alebo agresívne čistiace prostriedky.

7. PREPRAVA A SKLADOVANIE
7.1. Ak je ohrievač uchovávaný v originálnom obale od výrobcu, je možné ho prepravovať v akomkoľvek vozidle, ktoré je chránené pred dažďom a poškodením, a to v súlade s požiadavkami platnými pre spôsob prepravy. Ak ohrievač prepravujete bez originálneho obalu, chráňte ho pred nárazmi, otrasmi a nekontrolovaným posunom. Teplota počas prepravy by mala byť medzi 0°C a +50°C. Pred zapnutím ohrievača po preprave ho nechajte, aby dosiahol +5°C alebo viac a vysušte.

7.2. Ohrievač uchovávajte vo vnútri v pôvodnom obale, pri teplote od +5°C do +40°C a relatívnej vlhkosti do 80%.
Ohrievač nikdy neuchovávajte v prostredí, ktoré predstavuje riziko korózie konštrukčných častí alebo izolácie elektrického vedenia.

8. POŽIADAVKY NA LIKVIDÁCIU
Výrobok neobsahuje materiály vyžadujúce špeciálne postupy likvidácie. Ubytované (odpadové) ohrievače vyžadujú demontáž a separáciu ich kovových materiálov na železné a neželezné, po ktorej nasleduje likvidácia v súlade so zákonmi, predpismi a procesmi schválenými na triedenie odpadu.



Výrobky označené týmto symbolom nelikvidujte s domácim (zmesovým komunálnym) odpadom. Produkty vyžadujú separovaný zber a recykláciu. Zber a recyklácia odpadových elektrických zariadení musí byť v súlade s miestnymi právnymi predpismi (WEEE 2002/96/EC).

9. ZÁRUČNÉ PODMIENKY

U výrobcu dbáme najmä na výber kvalitných materiálov a použitie výrobných techník, ktoré nám umožňujú vytvárať rady, ktoré spájajú dizajn a odolnosť. Preto na ovládacie prvky poskytujeme dvojročnú záruku.

Na ohrievač sa poskytuje dvojročná záruka na ovládacie prvky od dátumu zakúpenia, ak bol zakúpený v obchode, alebo dodania, ak bol zakúpený online, na bežné (neprofesionálne alebo komerčné) použitie v domácnosti. Reklamáciu v rámci tejto záruky môžete uplatniť len po predložení dokladu o predaji alebo faktúry o kúpe. Uschovajte si doklad o kúpe na bezpečnom mieste.

Záruka pokrýva všetky diely a náklady na prácu spojené s opravou ohrievača, ak sa zistí, že je chybný v dôsledku chybného materiálu alebo spracovania v rámci dvojročnej záruky na ovládacie prvky od dátumu nákupu alebo dodania s výhradou uvedených výnimiek nižšie a za predpokladu, že sa používal na účel, na ktorý je určený a podlieha inštalácii, čistení, starostlivosti a údržbe v súlade s informáciami obsiahnutými v používateľskej príručke. Táto záruka sa nevzťahuje na vady a poškodenia spôsobené bežným opotrebovaním ohrievača a poškodenia, ktoré by mohli byť dôsledkom nesprávneho používania, chybnej inštalácie, skladovania alebo montáže, zanedbania, nehody, úpravy výrobku, spotrebného materiálu. Záruka je obmedzená na diely uznané ako chybné.

Ak je ohrievač chybný, opravíme ho. Ak sa však počas záručnej doby stane ohrievač neopraviteľný, ako bolo dohodnuté s technikom schváleným naším autorizovaným zástupcom, vyhradzujeme si právo podľa vlastného uváženia vymeniť chybný ohrievač za náhradný ohrievač.

Počas vykonávaných servisných prác môže byť potrebné počas inštalačných prác odstrániť ohrievač z jeho inštalovanej polohy. Zákazník/inštalatér je zodpovedný za odstránenie a opätovnú montáž ohrievača na uľahčenie opravy alebo výmeny.

Po oprave alebo výmene ohrievača sa zostávajúca časť záručnej doby vzťahuje na opravený alebo vymenený ohrievač.

Ak by sa niektorá iná osoba ako technik schválený naším autorizovaným zástupcom pokúsila opraviť ohrievač, záruka bude neplatná. Táto záruka sa vzťahuje iba na krajinu nákupu alebo dodávky a nie je prenosná do iných krajín.
Táto záruka je neprenosná na inú osobu alebo produkt. Na túto záruku sa budú vzťahovať príslušné miestne zákony. Táto záruka dopĺňa a neovplyvňuje vaše zákonné práva týkajúce sa chybného tovaru ako spotrebiteľa.

Otázky týkajúce sa záruky by ste mali adresovať obchodu pridruženému k distribútorovi, od ktorého ste ohrievač zakúpili, na servis@qtermo.cz alebo na kontakty uvedené na stránke www.qtermo.cz .

www.qtermo.cz

Q-TERMO, s.r.o.

Hlavná ulica 487
018 64 Košeca

Slovakia

Email: info@qtermo.cz