131.088.29.1 **Súprava odskokového kolena Geberit Monolith pre závesné WC**

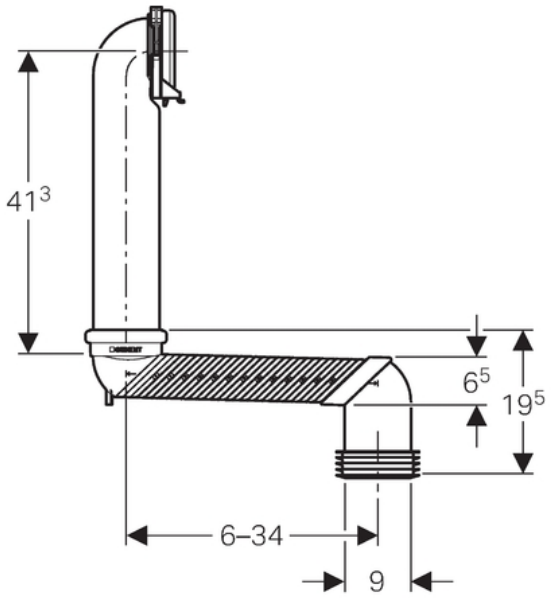

Účely použitia
- Pre pripojenie závesných WC k podlahovým vtokom
- Pre pripojenie stojacich WC k podlahovým vtokom

Rozsah dodávky
- Pripájacie hrdlo z PE-HD, ø 90 mm
- Odskokové koleno z ABS, ø 90 mm
- Rúrová objímka
- Tesniaca manžeta z EPDM, ø 90/110 mm
- Lepidlo